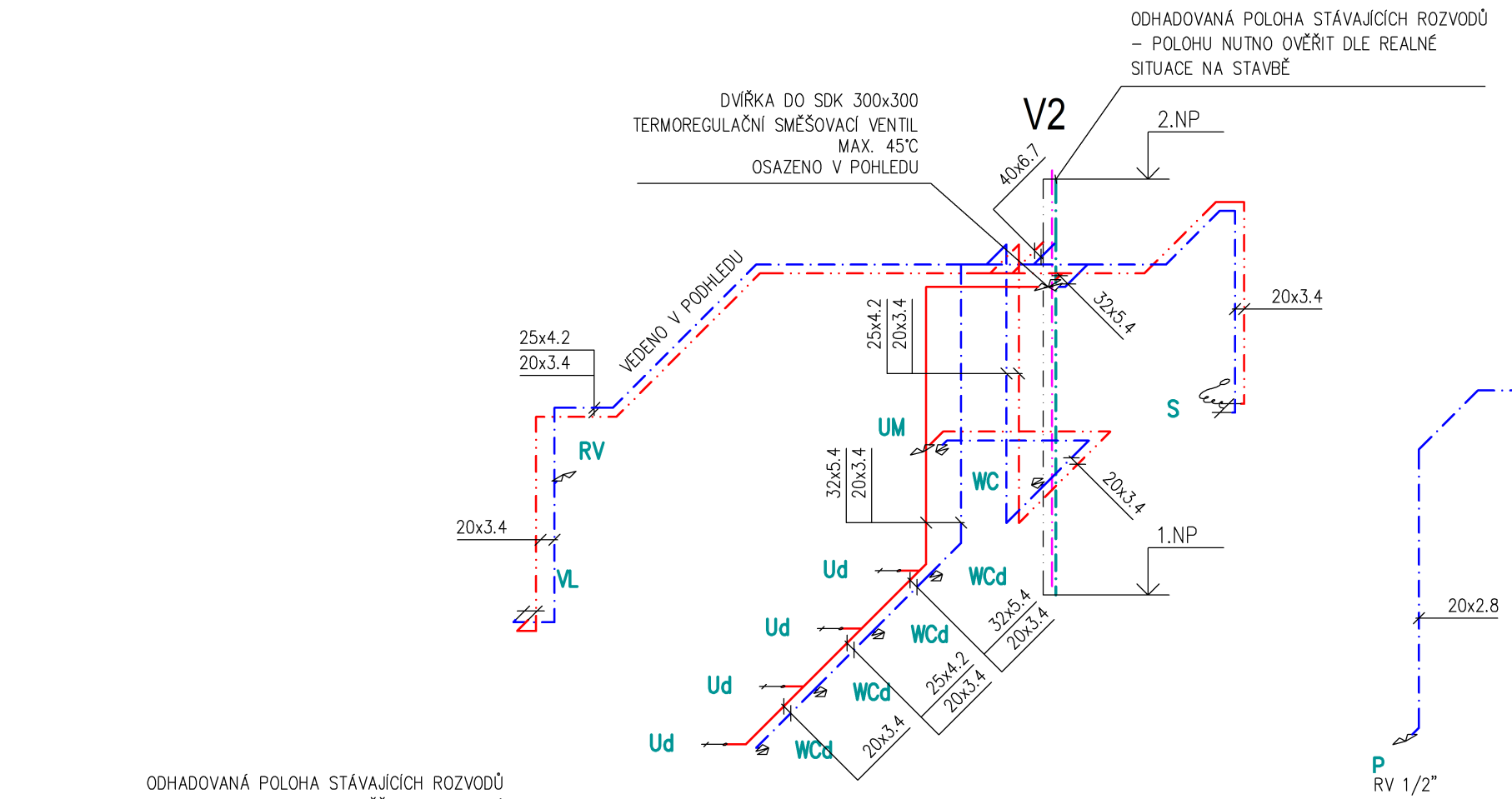

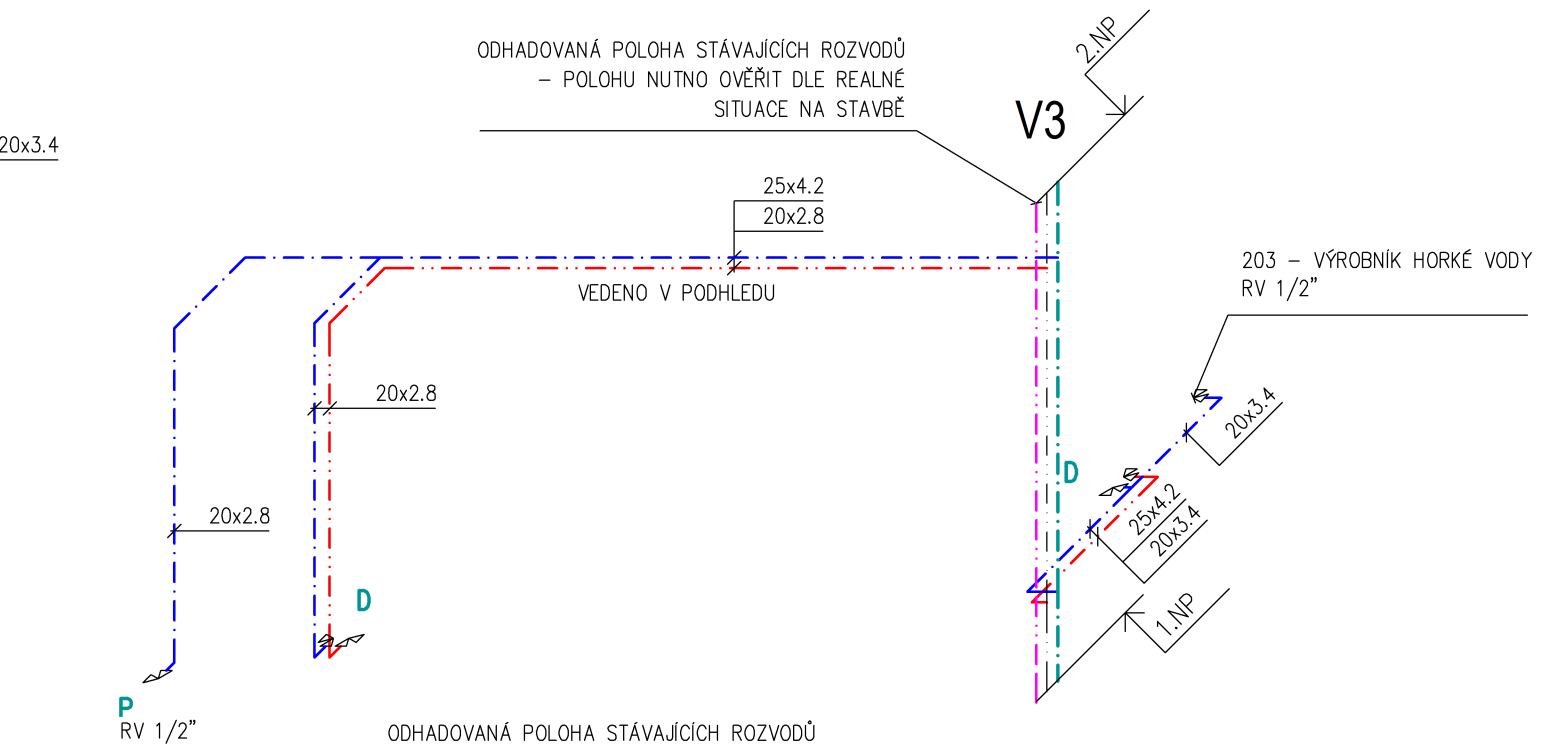

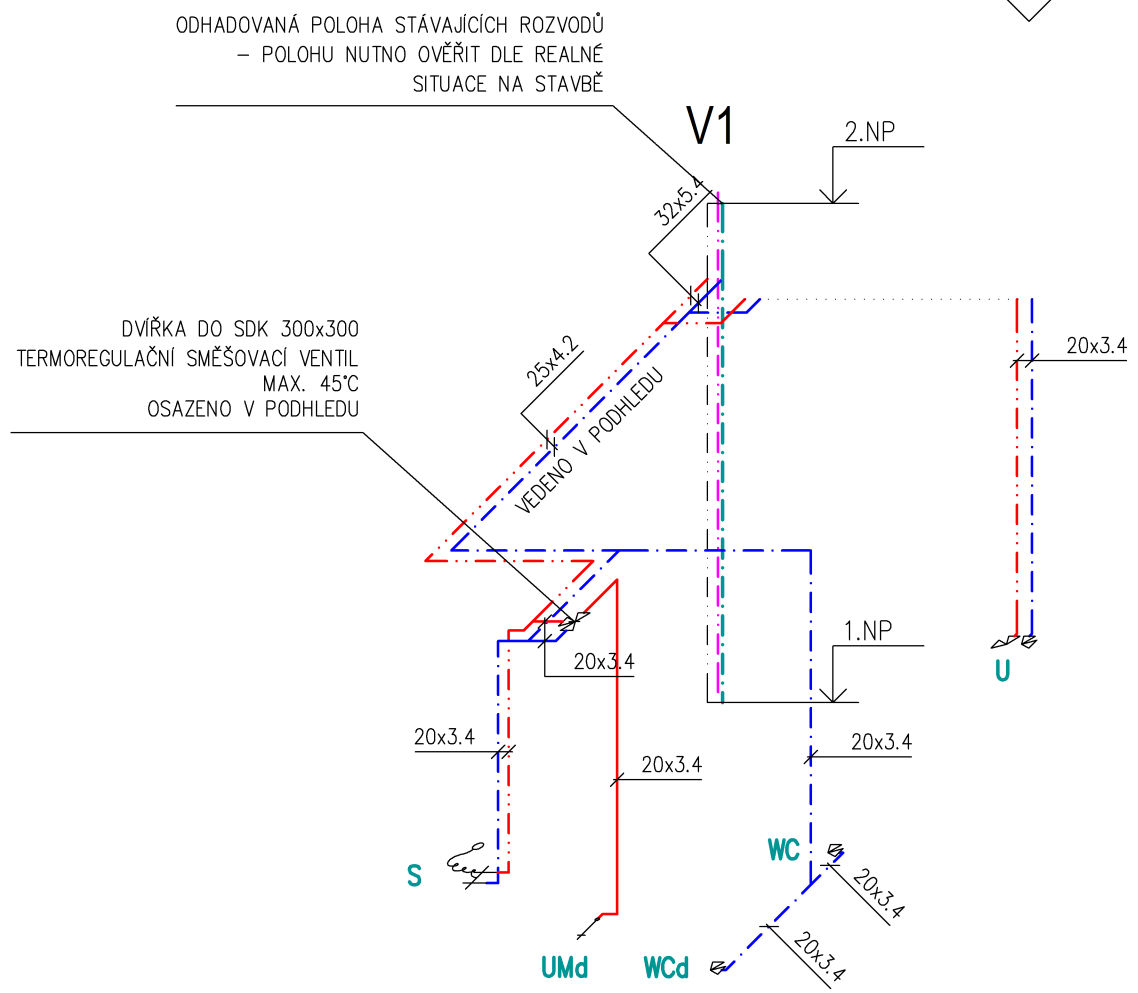

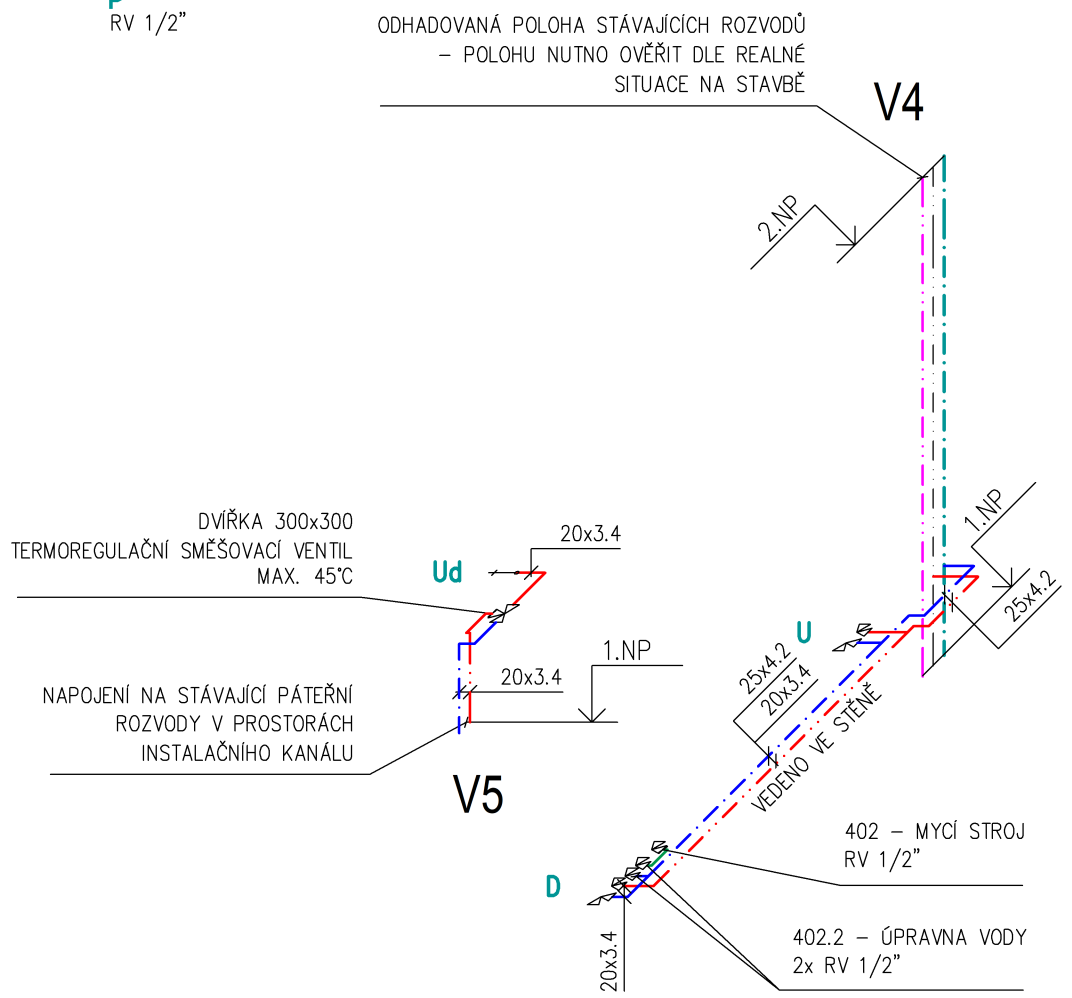

LEGENDA ČAR

- STUDENÁ VODA
- TEPLÁ VODA
- STUDENÁ VODA – ZMĚKČENÁ
- TEPLÁ VODA – SMÍCHANÁ
- STUDENÁ VODA – STÁVAJÍCÍ
- TEPLÁ VODA – STÁVAJÍCÍ
- CIRKULACE – STÁVAJÍCÍ

ULOŽENÍ POTRUBÍ

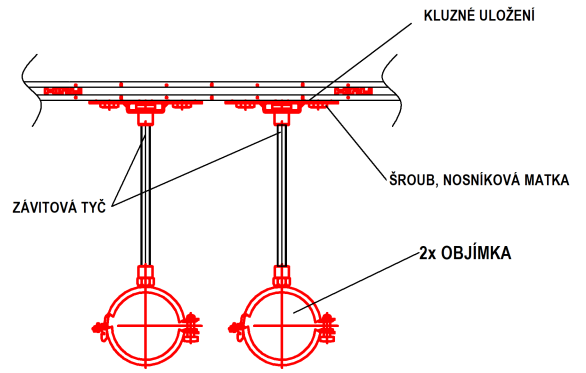

POZNÁMKA

SPECIFIKACI A PŘESNÉ OSAZENÍ ZAŘIZOVACÍCH PŘEDMĚTŮ JE TŘEBA PRŮBĚŽNĚ KONZULTOVAT S INVESTOREM.

POTRUBÍ Z PPR (VODOVOD) JE OZNAČENO VNĚJŠÍM PRŮMĚREM x TL. STĚNY
ZÁVITOVÉ ARMATURY JSOU OZNAČENY JMENOVITOU SVĚTLOSTÍ.

NA POTRUBÍ BUDOU VE VHODNÝCH MÍSTECH PROVEDENY KOMPENZÁTORY DÉLKOVÉ ROZTAŽNOSTI POTRUBÍ DLE POŽADAVKŮ VÝROBCE!!!

TRASOVÁNÍ POTRUBÍ JE JEN ORIENTAČNÍ!!!
PŘÍPADNÉ ODCHYLKY JE POTŘEBA ŘEŠIT S PROJEKTANTEM ČÁSTI.

PŘED UMYVADLY BUDE OSAZEN REGULÁTOR TEPLOTY (MAX. TEPLOTA TEPLÉ VODY 45 °C + REVIZNÍ DVÍŘKA

NAPOJENÍ NA STÁVAJÍCÍ ROZVODY STUDENÉ A TEPLÉ VODY BUDE PROVEDENO PŘES KULOVÉ KOHOUTY TAK, ABY SE VĚTVE V PŘÍPADĚ POTŘEBY DALY UZAVŘÍT.

VZDÁLENOSTI PODPOR POTRUBÍ (VODOROVNÁ)

ø POTRUBÍ (mm)	VZDÁLENOST PODPOR (cm) (při teplotě 20 °C)	(při teplotě 50 °C)
ø20	80	70
ø25	85	80
ø32	100	90
ø40	110	100
ø50	125	110
ø63	140	125
ø75	155	135
ø90	170	145
ø110	185	160

LEGENDA ZNAČEK

	KK	KULOVÝ KOHOUT
	VKK	KULOVÝ KOHOUT S VYPOUŠTĚNÍM
	RV	ROHOVÝ VENTIL
	TSV	TERMOREGULAČNÍ SMĚŠOVACÍ VENTIL

PROJEKTANT
ING. MIROSLAV HRBÁČEK
VIDEŇSKÁ 46, 639 00 BRNO
ZTI, KANAL., VODA, PLYN
IČ: 06240739
M.HRBACEK@PROJEKCEZTI.CZ
WWW.PROJEKCEZTI.CZ

±0,000 = 235,450 m n.m.

AUTORIZACE

ZTI projekce zdravotně technických instalací

ZODPOVĚDNÝ PROJEKTANT: ING. MIROSLAV HRBÁČEK

VYPRACOVAL: ING. PETR LAŠTOVIČKA, ING. JUSTINE SONJA OTAVOVÁ

STAVBA: STAVEBNÍ ÚPRAVY MŠ, NÁM. SVORNOSTI 2567

MÍSTO: PARC. Č.: 2375/206, 2375/207, K.Ú.: ŽABOVŘESKY [610740]

INVESTOR: STATUTÁRNÍ MĚSTO BRNO, UMČ BRNO – ŽABOVŘESKY, HOROVA 1623/28, 616 00 BRNO

STUPEŇ: DOKUMENTACE PRO SPOLEČNÉ POVOLENÍ

DATUM: 03/2024

ČÁST: D.1.4.1 – ZDRAVOTNĚ TECHNICKÉ INSTALACE

MĚŘÍTKO: 1:50

VÝKRES: 04

VÝKRES: AXONOMETRIE